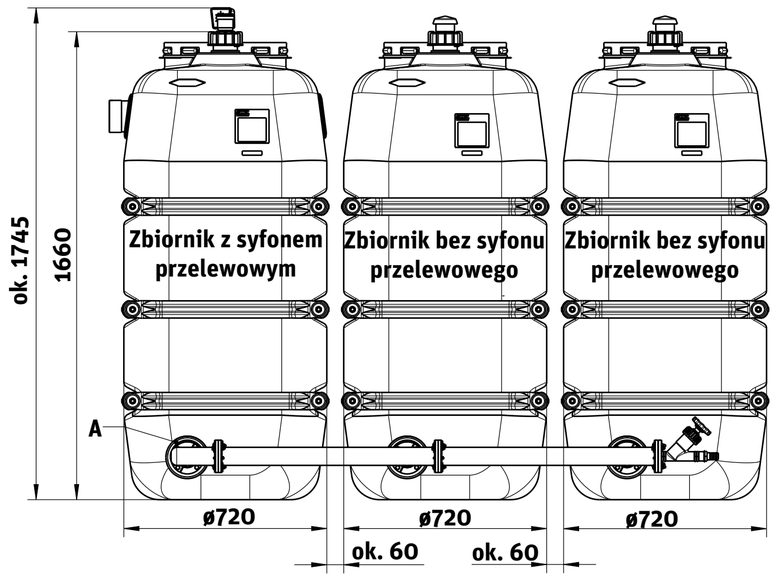

*** w przypadku zastosowania innych systemów łączeniowych, odstępy między zbiornikami mogą się różnić!**

*** w przypadku rozbudowy o dodatkowy zbiornik, potrzebna przestrzeń zwiększy się o 780mm!**

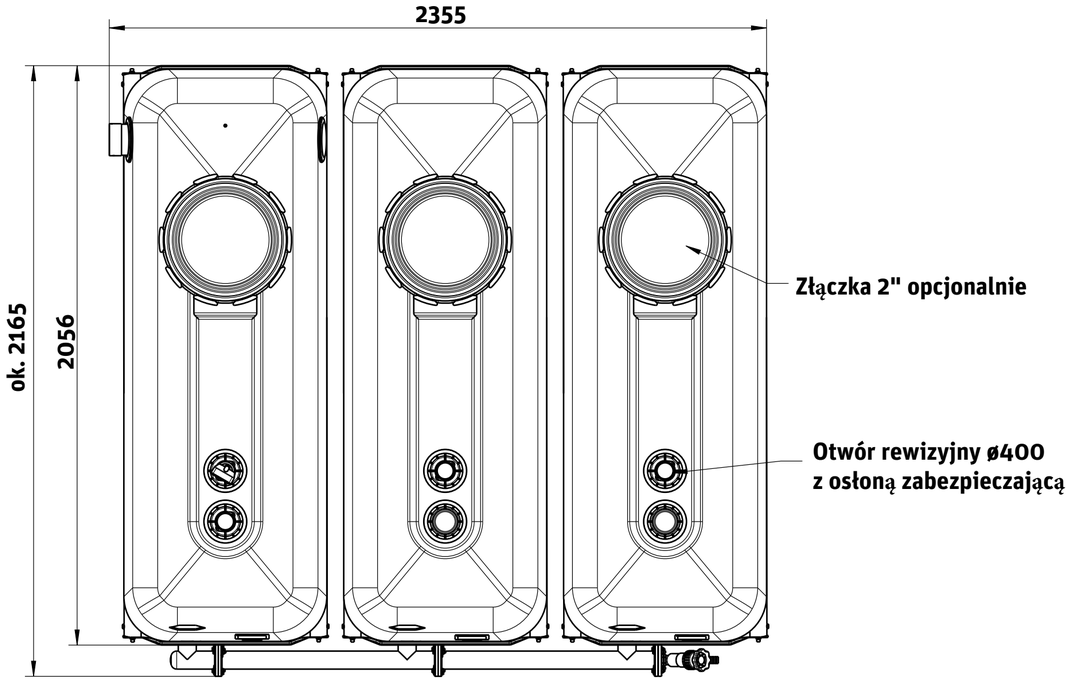

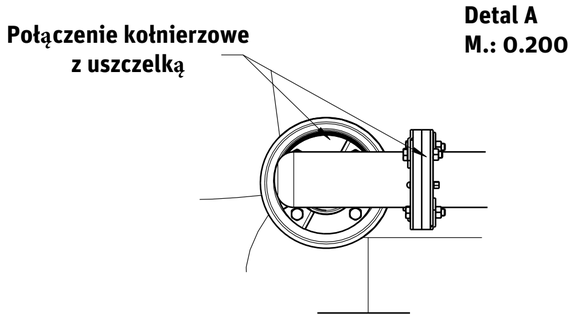

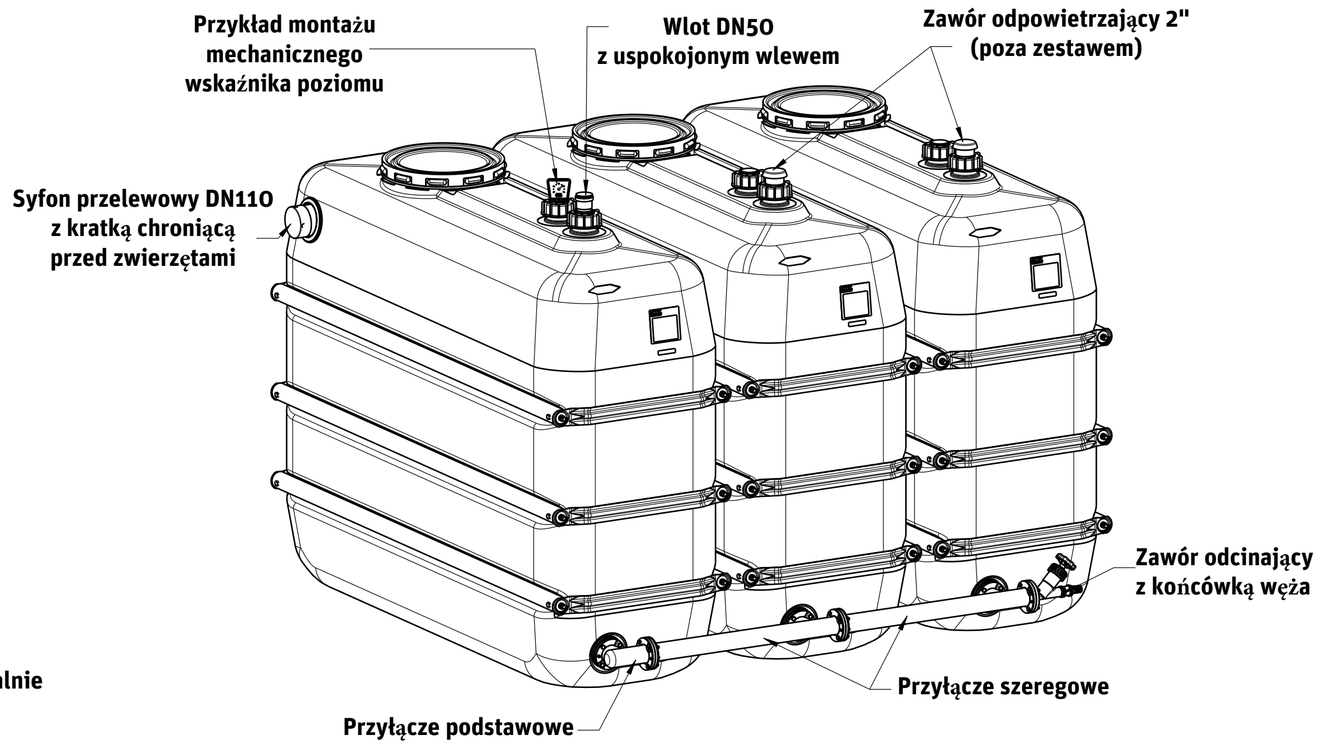

Roth Roth Umwelttechnik ZNL der Roth Werke GmbH	**Aufstellung RW-Hausspeicher 2000L** **Basis mit Erweiterung rechts**		Name: C.Burk
		Versions-Nr.: 00	Datum: 27.04.18