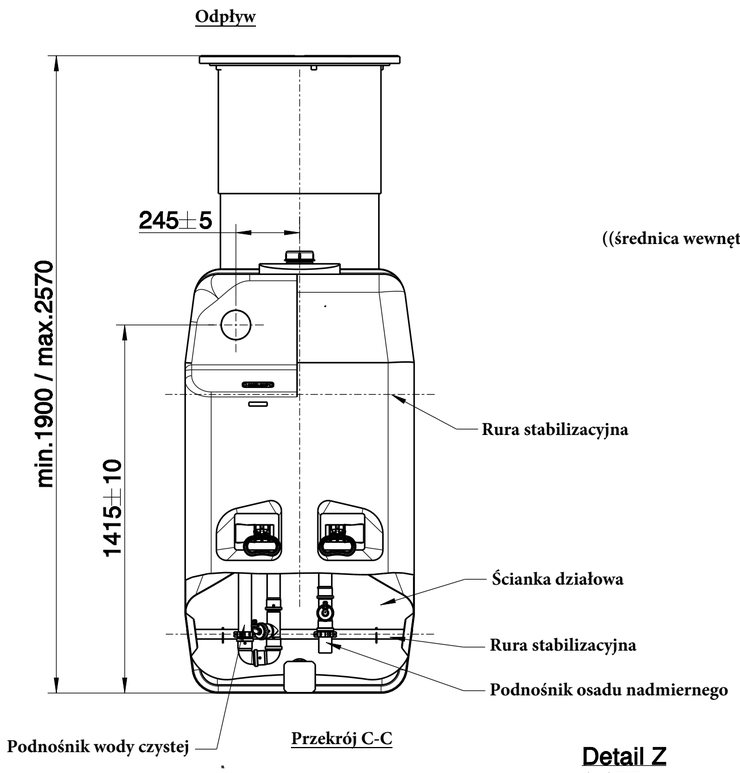

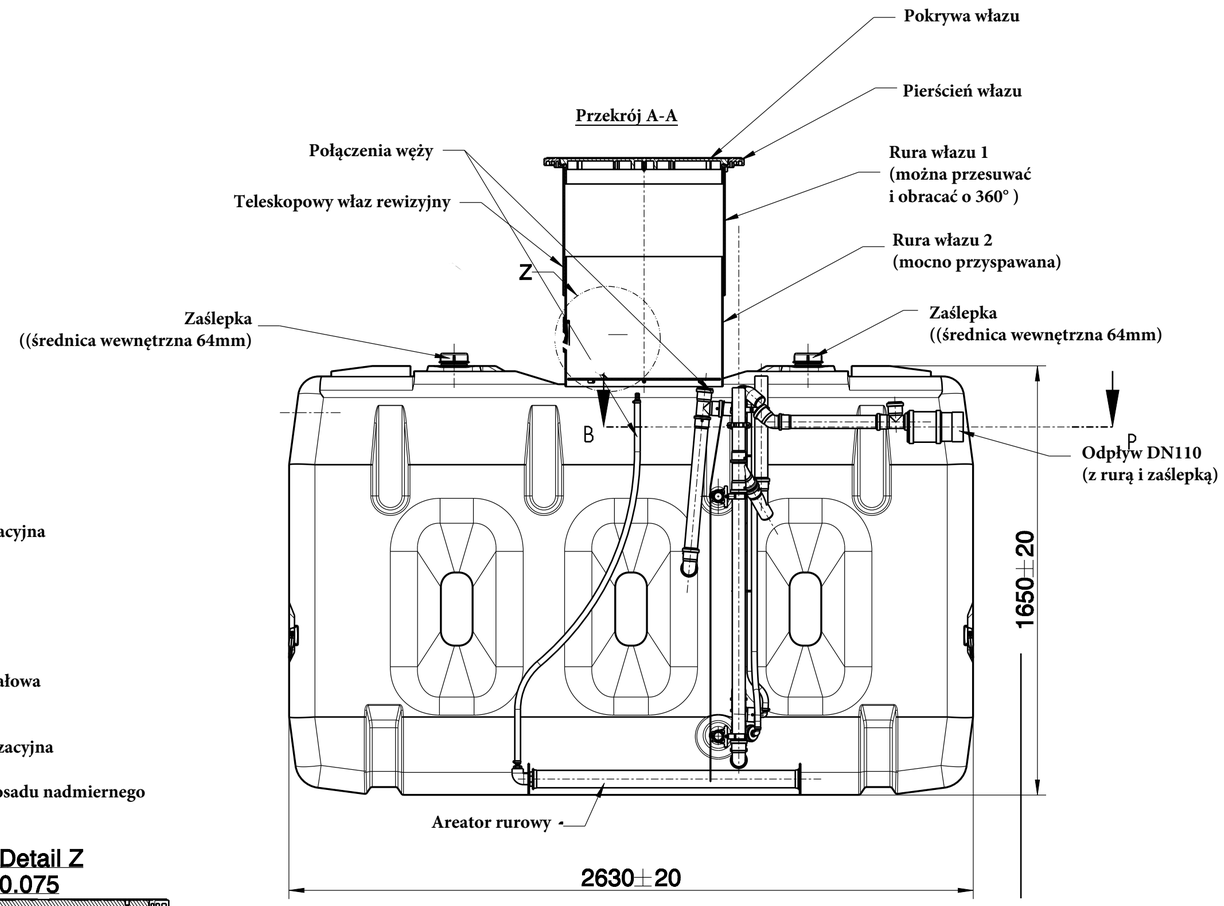

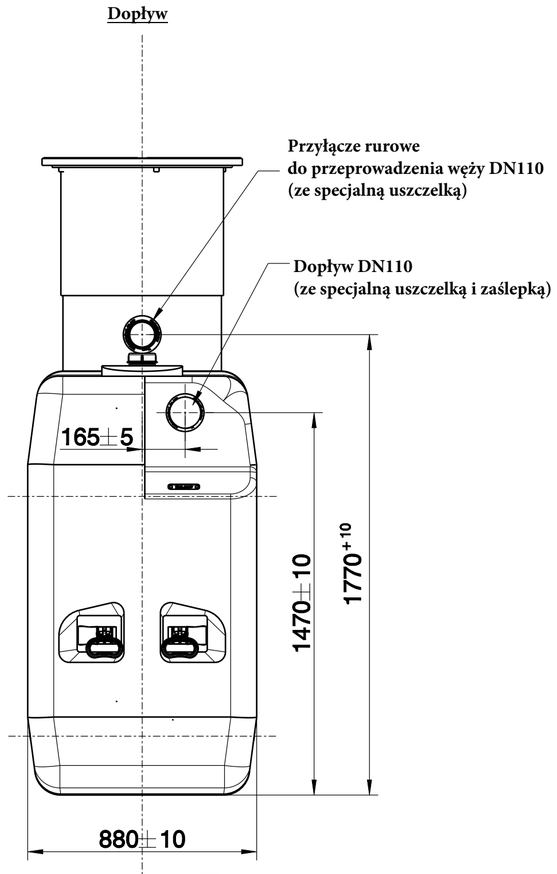

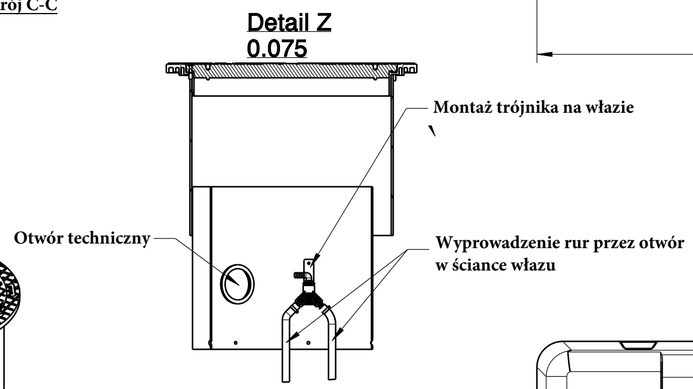

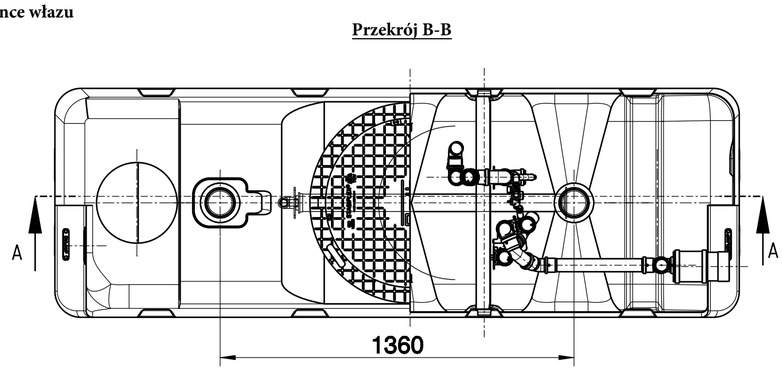

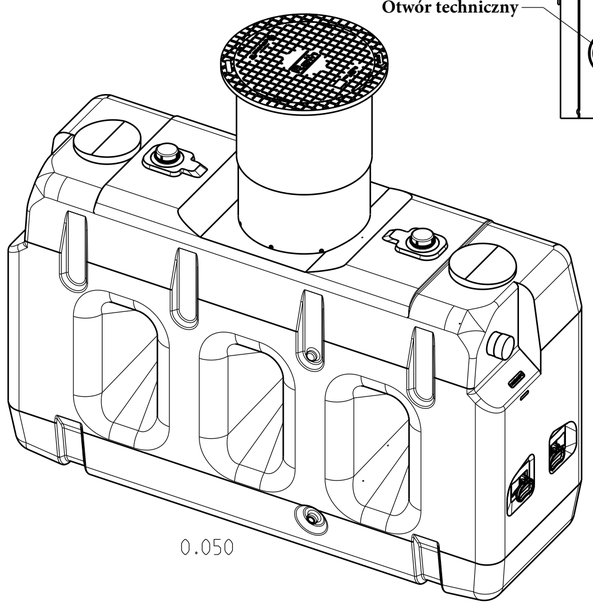

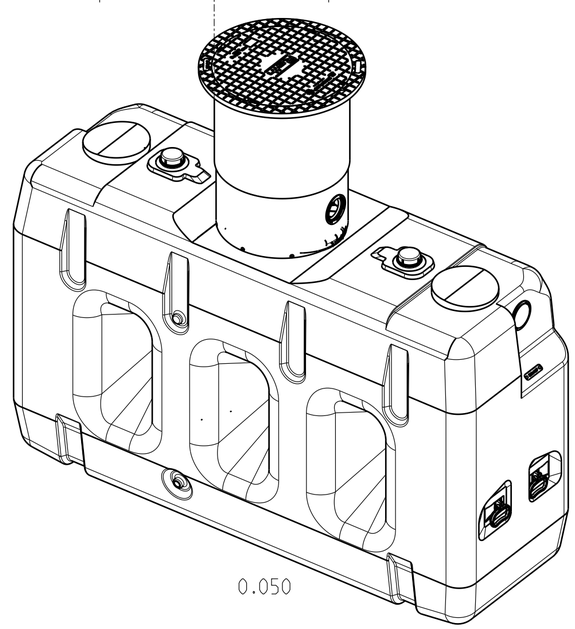

Roth Umwelttechnik
ZNL der Roth Werke GmbH

MicroStar PL 4 EW

Zeichnungs-Nr.: 1007398	Material-Nr.: 1135007934
Versions-Nr.: 05	Name: Burk Datum: 29.06.21